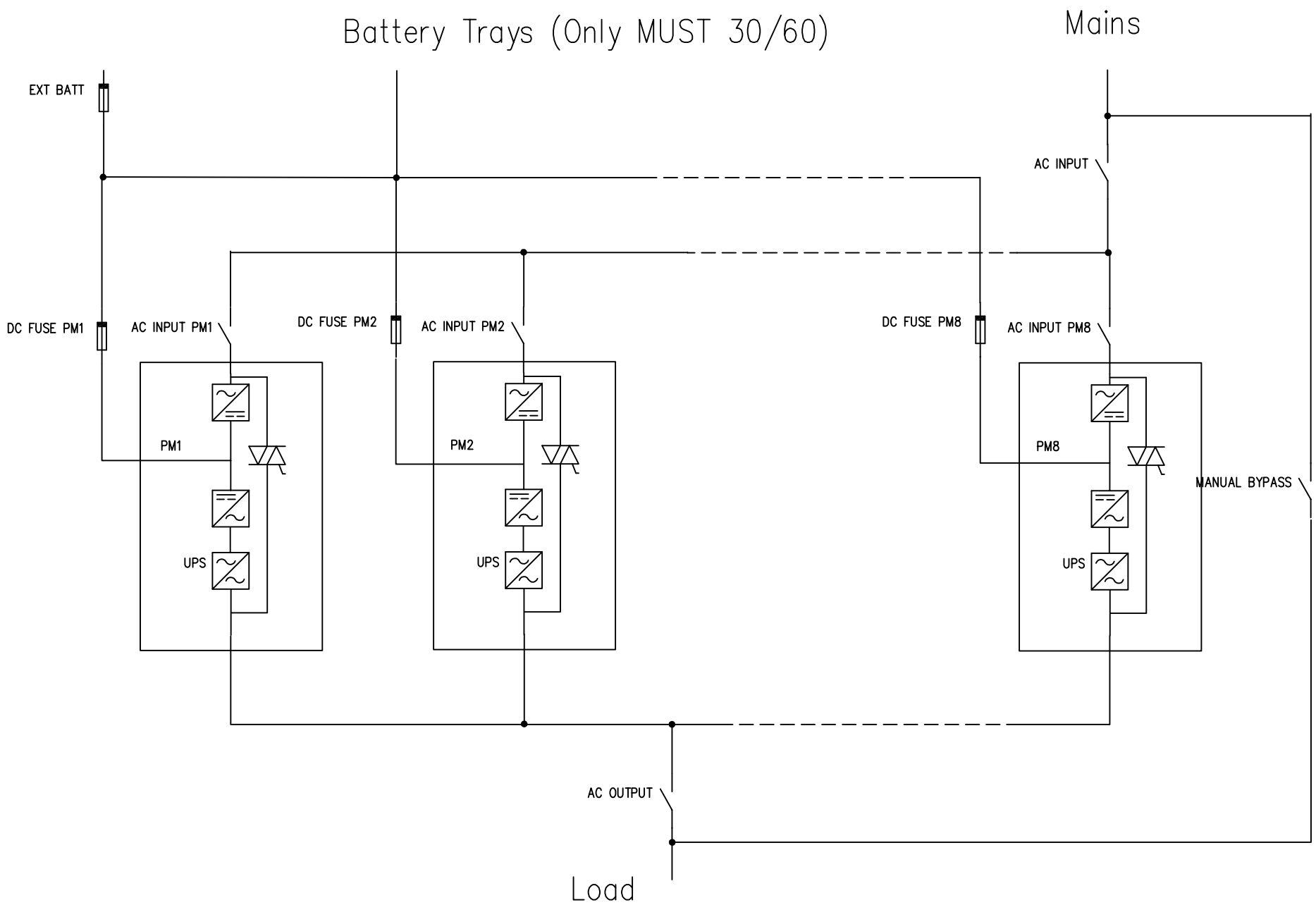

				DATA	07/10/2010			G-Tec Europe s.r.l.	MUST UPS	MUST 30/60/120		
				DISEG.	Spolverato			Stada Marosticana, 81/13 Povolaro				
				VISTO	Spolverato					MUST	MUST.DWG	FOGLIO 1 DI 1
REV.	MODIFICA	DATA	FIRMA	APPR.	Nicoli	SOST. IL:	SOST. DA:	ORIGINE:				SEGUE